男子団体戦

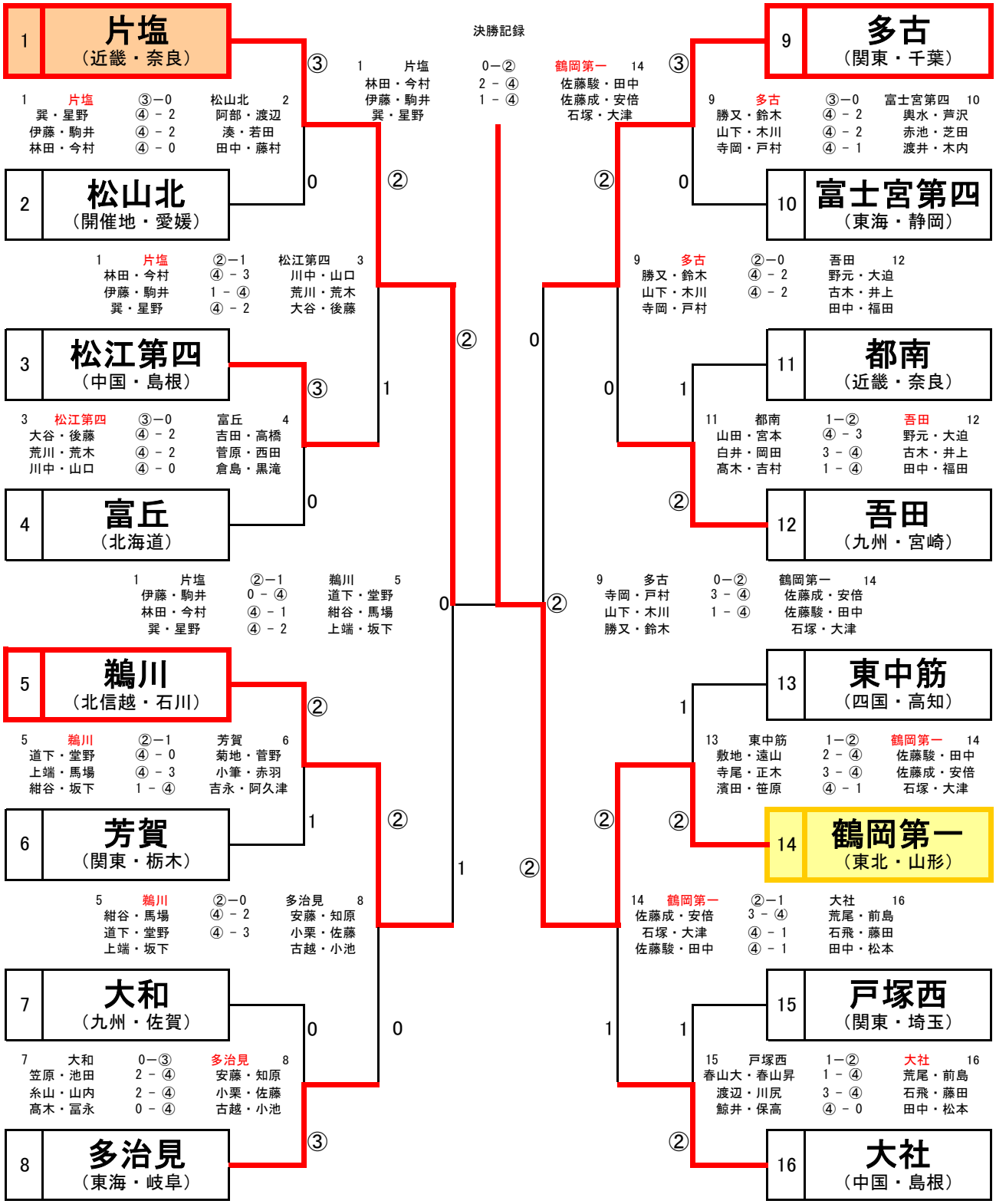
決勝記録
1 片塩（近畿・奈良）
2 松山北（開催地・愛媛）
3 松江第四（中国・島根）
4 富丘（北海道）
5 鵜川（北信越・石川）
6 芳賀（関東・栃木）
7 大和（九州・佐賀）
8 多治見（東海・岐阜）
9 多古（関東・千葉）
10 富士宮第四（東海・静岡）
11 都南（近畿・奈良）
12 吾田（九州・宮崎）
13 東中筋（四国・高知）
14 鶴岡第一（東北・山形）
15 戸塚西（関東・埼玉）
16 大社（中国・島根）
1 片塩 ③－0 松山北 2
巽・星野 ④－2
伊藤・駒井 ④－2
林田・今村 ④－0
松山北 阿部・渡辺 湊・若田 田中・藤村
1 片塩 ②－1 松江第四 3
林田・今村 ④－3
伊藤・駒井 1－④
巽・星野 ④－2
松江第四 川中・山口 荒川・荒木 大谷・後藤
3 松江第四 ③－0 富丘 4
大谷・後藤 ④－2
荒川・荒木 ④－2
川中・山口 ④－0
富丘 吉田・高橋 菅原・西田 倉島・黒滝
1 片塩 ②－1 鵜川 5
伊藤・駒井 0－④
林田・今村 ④－1
巽・星野 ④－2
鵜川 道下・堂野 紺谷・馬場 上端・坂下
5 鵜川 ②－1 芳賀 6
道下・堂野 ④－0
上端・馬場 ④－3
紺谷・坂下 1－④
芳賀 菊地・菅野 小筆・赤羽 吉永・阿久津
5 鵜川 ②－0 多治見 8
紺谷・馬場 ④－2
道下・堂野 ④－3
上端・坂下
多治見 安藤・知原 小栗・佐藤 古越・小池
7 大和 0－③ 多治見 8
笠原・池田 2－④
糸山・山内 2－④
高木・冨永 0－④
多治見 安藤・知原 小栗・佐藤 古越・小池
1 片塩 林田・今村 伊藤・駒井 巽・星野 0－② 2－④ 1－④ 鶴岡第一 14 佐藤駿・田中 佐藤成・安倍 石塚・大津
9 多古 ③－0 富士宮第四 10
勝又・鈴木 ④－2
山下・木川 ④－2
寺岡・戸村 ④－1
富士宮第四 奥水・芦沢 赤池・芝田 渡井・木内
9 多古 ②－0 吾田 12
勝又・鈴木 ④－2
山下・木川 ④－2
寺岡・戸村
吾田 野元・大迫 古木・井上 田中・福田
11 都南 1－② 吾田 12
山田・宮本 ④－3
白井・岡田 3－④
高木・吉村 1－④
吾田 野元・大迫 古木・井上 田中・福田
9 多古 0－② 鶴岡第一 14
寺岡・戸村 3－④
山下・木川 1－④
勝又・鈴木
鶴岡第一 佐藤成・安倍 佐藤駿・田中 石塚・大津
13 東中筋 1－② 鶴岡第一 14
敷地・遠山 2－④
寺尾・正木 3－④
濱田・笹原 ④－1
鶴岡第一 佐藤駿・田中 佐藤成・安倍 石塚・大津
14 鶴岡第一 ②－1 大社 16
佐藤成・安倍 3－④
石塚・大津 ④－1
佐藤駿・田中 ④－1
大社 荒尾・前島 石飛・藤田 田中・松本
15 戸塚西 1－② 大社 16
春山大・春山昇 1－④
渡辺・川尻 3－④
鯨井・保高 ④－0
大社 荒尾・前島 石飛・藤田 田中・松本

女子団体戦

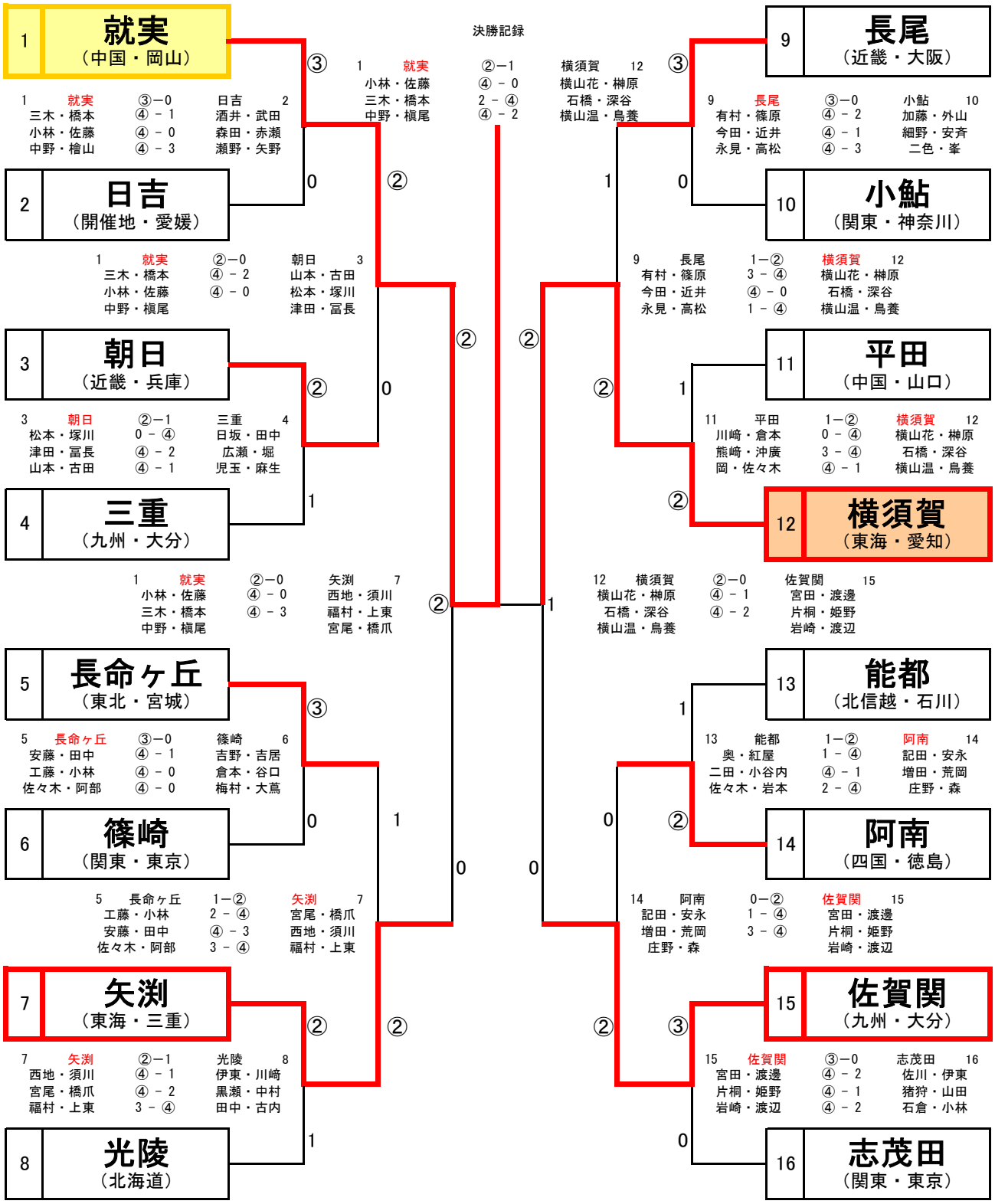
決勝記録
1 就実 ②－1 横須賀 12
小林・佐藤 ④ － 0 横山花・榊原
三木・橋本 2 － ④ 石橋・深谷
中野・槇尾 ④ － 2 横山温・鳥養
1 就実 ③－0 日吉 2
三木・橋本 ④ － 1 酒井・武田
小林・佐藤 ④ － 0 森田・赤瀬
中野・檜山 ④ － 3 瀬野・矢野
1 就実 ②－0 朝日 3
三木・橋本 ④ － 2 山本・古田
小林・佐藤 ④ － 0 松本・塚川
中野・槇尾 津田・冨長
3 朝日 ②－1 三重 4
松本・塚川 0 － ④ 日坂・田中
津田・冨長 ④ － 2 広瀬・堀
山本・古田 ④ － 1 児玉・麻生
1 就実 ②－0 矢渕 7
小林・佐藤 ④ － 0 西地・須川
三木・橋本 ④ － 3 福村・上東
中野・槇尾 宮尾・橋爪
5 長命ヶ丘 ③－0 篠崎 6
安藤・田中 ④ － 1 吉野・吉居
工藤・小林 ④ － 0 倉本・谷口
佐々木・阿部 ④ － 0 梅村・大蔦
5 長命ヶ丘 1－② 矢渕 7
工藤・小林 2 － ④ 宮尾・橋爪
安藤・田中 ④ － 3 西地・須川
佐々木・阿部 3 － ④ 福村・上東
7 矢渕 ②－1 光陵 8
西地・須川 ④ － 1 伊東・川崎
宮尾・橋爪 ④ － 2 黒瀬・中村
福村・上東 3 － ④ 田中・古内
9 長尾 ③－0 小鮎 10
有村・篠原 ④ － 2 加藤・外山
今田・近井 ④ － 1 細野・安斉
永見・高松 ④ － 3 二色・峯
9 長尾 1－② 横須賀 12
有村・篠原 3 － ④ 横山花・榊原
今田・近井 ④ － 0 石橋・深谷
永見・高松 1 － ④ 横山温・鳥養
11 平田 1－② 横須賀 12
川崎・倉本 0 － ④ 横山花・榊原
熊崎・沖廣 3 － ④ 石橋・深谷
岡・佐々木 ④ － 1 横山温・鳥養
12 横須賀 ②－0 佐賀関 15
横山花・榊原 ④ － 1 宮田・渡邊
石橋・深谷 ④ － 2 片桐・姫野
横山温・鳥養 岩崎・渡辺
13 能都 1－② 阿南 14
奥・紅屋 1 － ④ 記田・安永
二田・小谷内 ④ － 1 増田・荒岡
佐々木・岩本 2 － ④ 庄野・森
14 阿南 0－② 佐賀関 15
記田・安永 1 － ④ 宮田・渡邊
増田・荒岡 3 － ④ 片桐・姫野
庄野・森 岩崎・渡辺
15 佐賀関 ③－0 志茂田 16
宮田・渡邊 ④ － 2 佐川・伊東
片桐・姫野 ④ － 1 猪狩・山田
岩崎・渡辺 ④ － 2 石倉・小林
1 就実 （中国・岡山）
2 日吉 （開催地・愛媛）
3 朝日 （近畿・兵庫）
4 三重 （九州・大分）
5 長命ヶ丘 （東北・宮城）
6 篠崎 （関東・東京）
7 矢渕 （東海・三重）
8 光陵 （北海道）
9 長尾 （近畿・大阪）
10 小鮎 （関東・神奈川）
11 平田 （中国・山口）
12 横須賀 （東海・愛知）
13 能都 （北信越・石川）
14 阿南 （四国・徳島）
15 佐賀関 （九州・大分）
16 志茂田 （関東・東京）