◎個人戦トーナメント

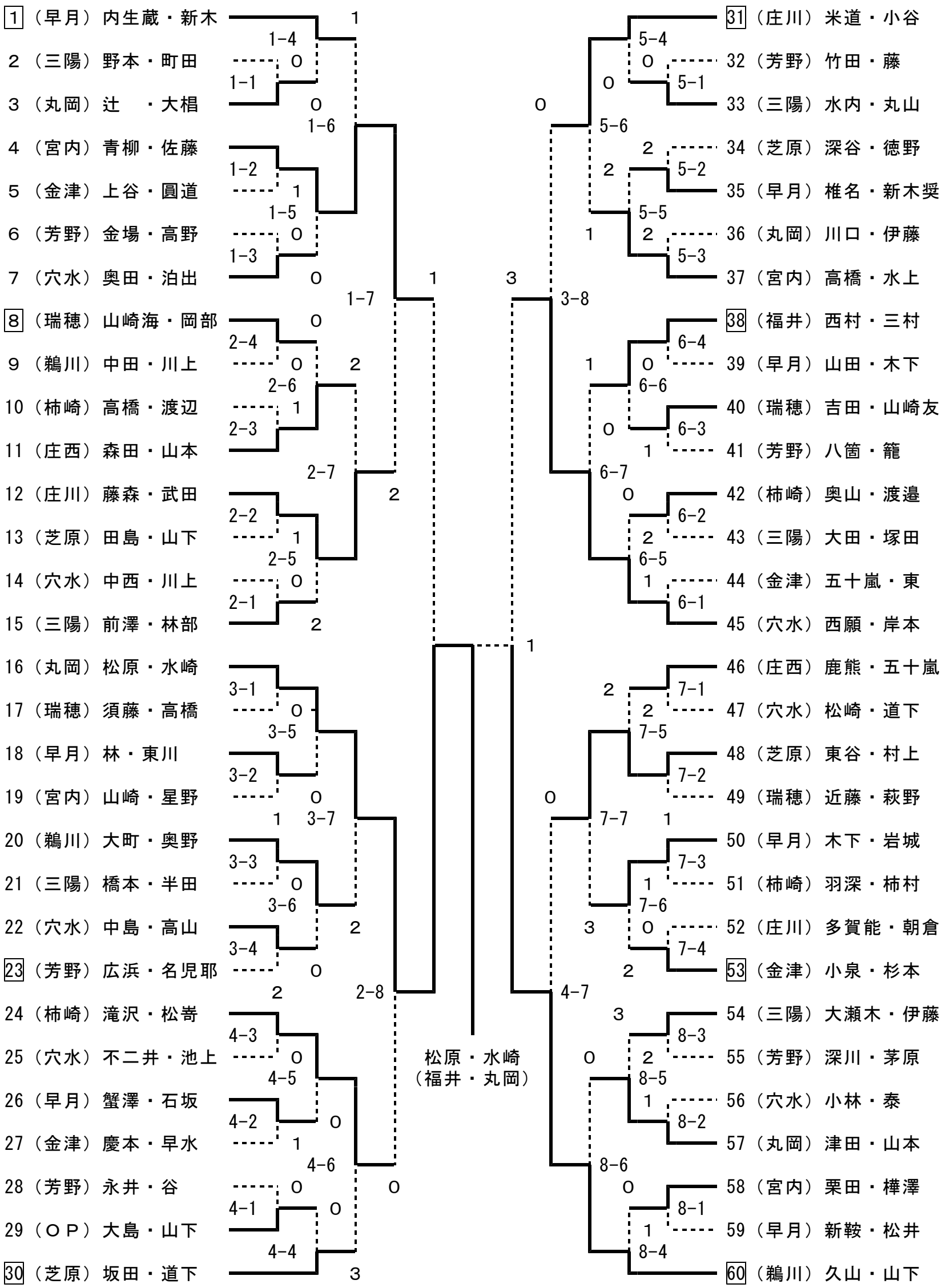

□は各コート第１試合審判、その後は敗者審判