クラブ対抗研修会結果

開会式、代表会議は行ないません。
受付は８：００～行ないます。

日時　平成２７年６月２０日（土）　三条
会場　うるおい広場テニスコート３面

【予選リーグ】　５Ｇ必ず３組対戦

	あ	1	2	3	4	順
1	巻東		③	③	③	1
2	三条一Ｃ	0		③	0	3
3	五泉Ｃ	0	0		0	4
4	柿崎	0	③	③		2

	い	1	2	3	4	順
1	小千谷Ａ		②	③	1	2
2	三条一Ａ	1		③	1	3
3	三条一Ｄ	0	0		0	4
4	五泉Ａ	②	②	③		1

	う	1	2	3	4	順
1	柳都		③	1	1	3
2	三条一Ｂ	0		②	1	4
3	五泉Ｂ	②	1		②	1
4	小千谷Ｂ	②	②	1		2

トーナメント　５Ｇ　全試合２点先取

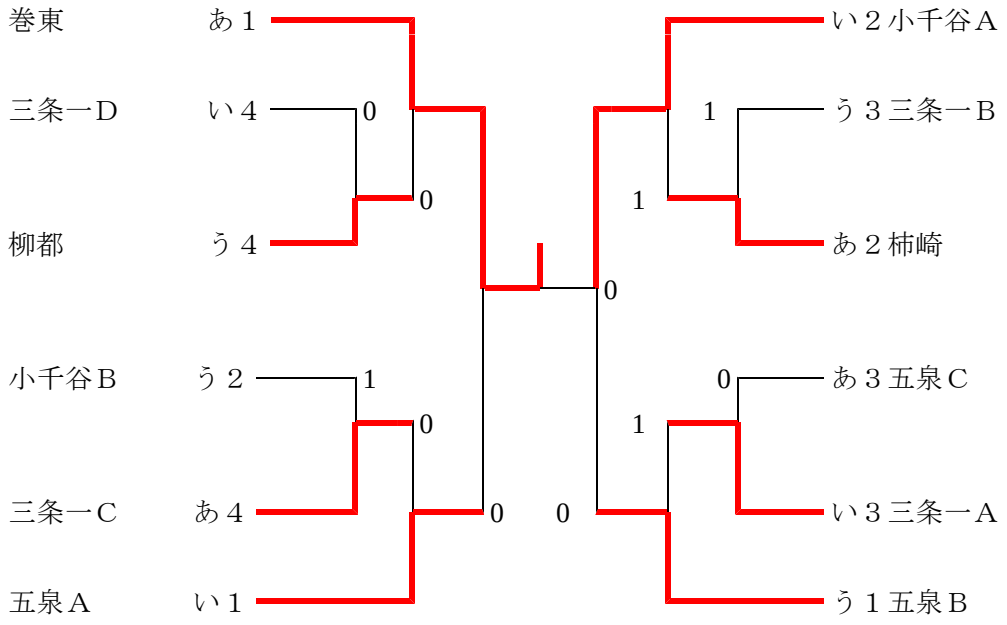

＊一部同一校同士の初戦は変更しました。