ソフトテニス
クラブ対抗大会

開会式、代表会議は行ないません。

日時　Ｒ４年５月２８日
会場　白根カルチャー　６面

【予選リーグ】　一面二対戦５Ｇ３組対戦　乱打なし

	あリーグ	1	2	3	4		順
1	MMK		②	1	②		2
2	小千谷 JR	1		②	0		4
3	巻東 A	②	1		②		1
4	千田 A	1	③	1			3

	いリーグ	1	2	3	4		順
1	新津五 A		②	1	③		1
2	葵 A	1		②	1		3
3	村松桜 A	②	1		1		4
4	小出	0	②	②			2

	うリーグ	1	2	3	4	5	順
1	千田 B		1	②	②	②	1
2	新津五 B	②		②	0	③	3
3	巻東 B	1	1		1	1	5
4	葵 B	1	③	②		②	2
5	村松桜 B	1	0	②	0		4

A トーナメント　全試合 7G　３組対戦

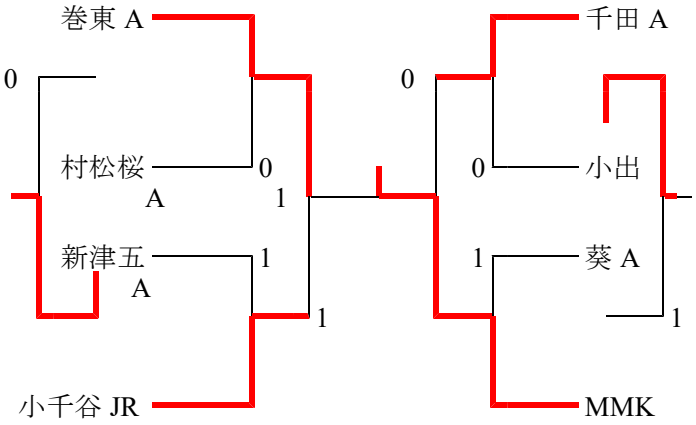

B トーナメント　全試合 7G　３組対戦　乱打なし

１、２位決定戦

千田 B　－　葵 B

３，４位決定戦

新津五 B　－　村松桜 B